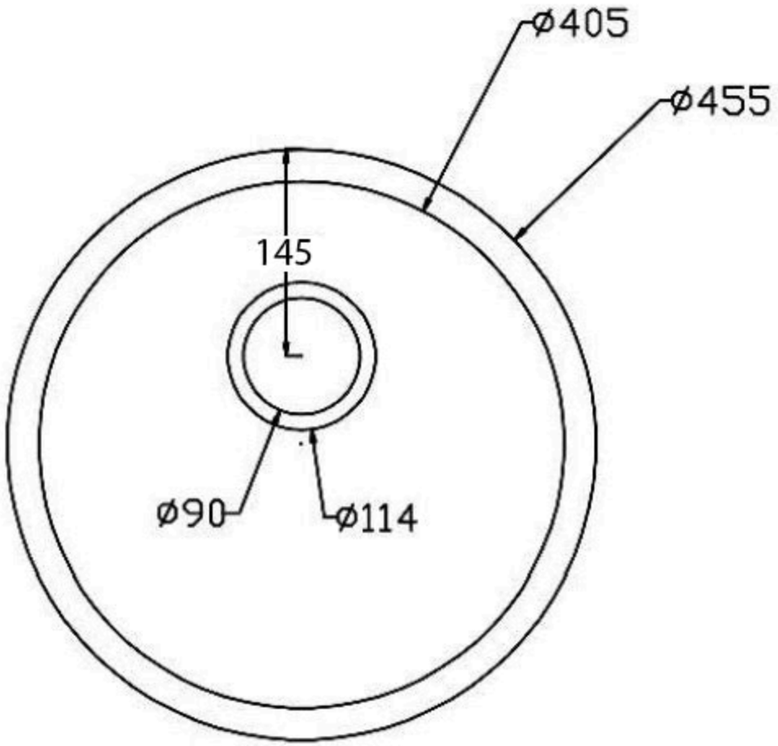
ø405
ø455
145
ø90
ø114

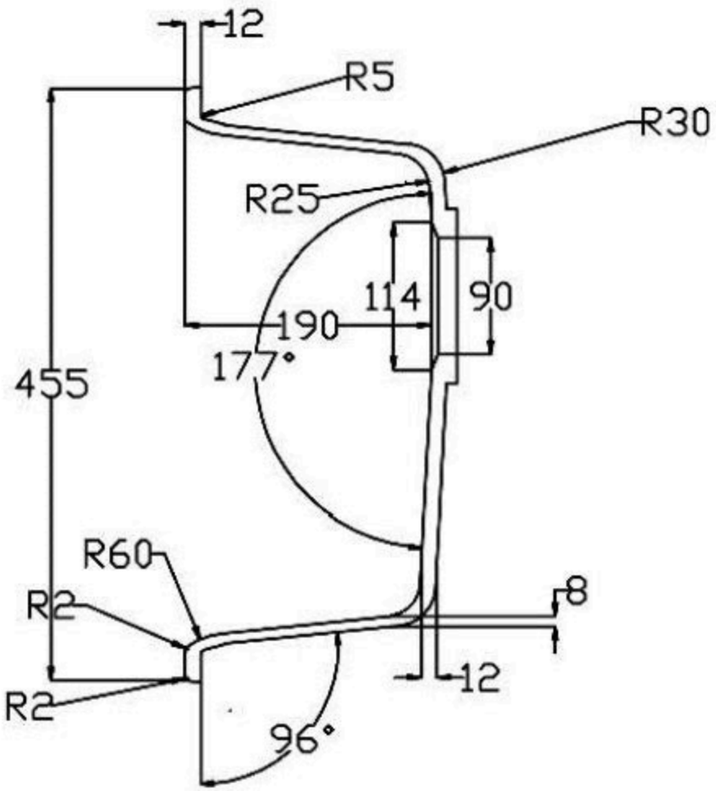
12
R5
R30
R25
114
90
190
177°
455
R60
R2
8
12
R2
96°

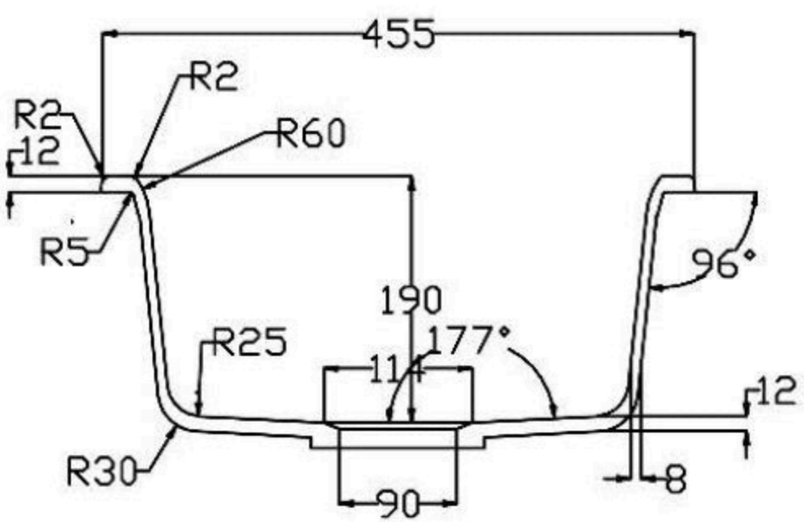
455
R2
R2
12
R60
R5
96°
190
R25
177°
114
12
R30
8
90